REGULATEUR DE PRESSION SANS ENERGIE AUXILIAIRE

DEVERSEUR PROPORTIONNEL TYPE S4

CARACTERISTIQUES PRINCIPALES

Le type S4 est un déverseur auto- actionné équilibré par un piston. Il est utilisé pour maintenir une pression stable en amont de la vanne à une valeur de consigne réglée.

Lorsque la pression amont dépasse le point de consigne, le déverseur s'ouvre proportionnellement à l'augmentation de pression.

Il est facile à régler et ne nécessite aucune maintenance. Il peut être monté dans n'importe quelle position.

Pression amont maxi. admissible 25 bar eff. (autres sur demande).

Température de service maxi. 80 ºC (Etanchéité NBR)
Température de service maxi. 125ºC (Etanchéité EPDM)
Température de service maxi. 150 ºC (Etanchéité FKM)

Fluides :
Liquides, air comprimé,gaz, vapeur basse température...

Connexions :
-Brides ISO PN16 - PN40
-Brides ANSI Classe 150 ou 300 Lbs
-Taraudé, BSP ou NPT femelle, jusqu'à 2"

Corps :
-Acier carbone WCB
-Inox AISI 316L (CF3M).

Internes (trim) :
Inox AISI 316L

Applications :
Installations de laboratoires chimiques, systèmes de distribution d'eau, installations d'eaux usées, industries, air comprimé, fioul sprinklers, …

Constructions spéciales sur demande :
Bronze ou Super Duplex (corps et internes (trim)).

FONCTIONNEMENT

Le déverseur type S4 fonctionne selon le principe d'action directe. La pression en amont atteint le déverseur et agit sur l'ensemble piston et clapet, ouvrant ainsi le déverseur.
Cette pression est entièrement équilibrée par le piston. Lorsque la pression redescend, le déverseur est fermée par la force du ressort (10).

Lorsque la pression amont atteint le piston au travers de la tige (ligne de contrôle interne), et augmente jusqu'à la pression de réglage, le déverseur s'ouvre proportionnellement.

Il est recommandé de laisser entre 50 cm et 1 mètre entre le déverseur et tout autre appareil.

Pour augmenter la pression de réglage, il faut tourner la vis de réglage (13) dans le sens des aiguilles d'une montre.

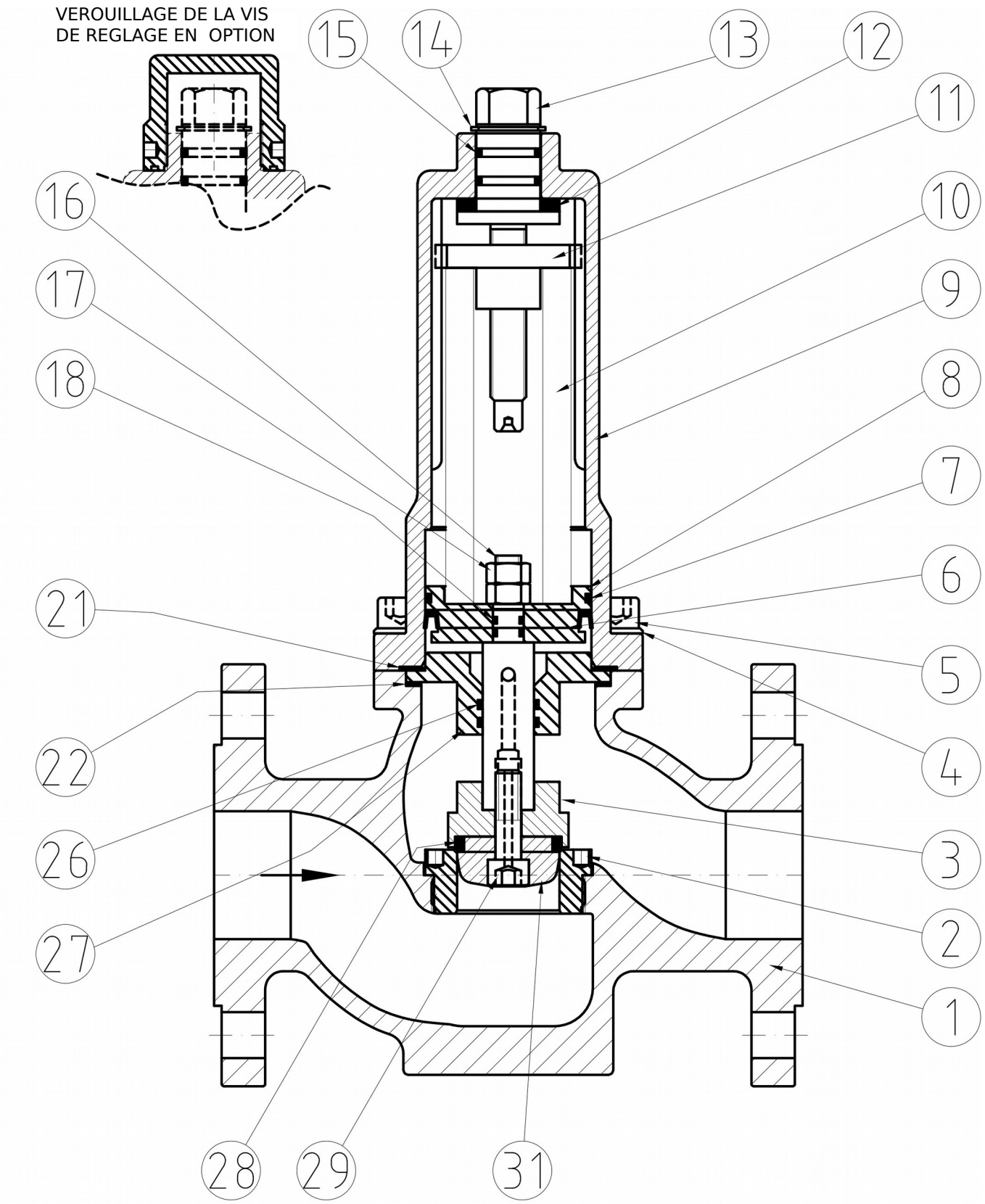
VEROUILLAGE DE LA VIS
DE REGLAGE EN OPTION
15
14
13
12
11
10
9
8
7
6
5
4
3
2
1
16
17
18
21
22
26
27
28
29
31

	Descripción	Material		Descripción	Material
1	Corps	Acier carbone WCB	13	Vis de réglage	Inox AISI 316L
		Inox CF3M (AISI 316L)	14	Safety reg. stem washer	Inox A2-70
		Option : Bronze, Super Duplex	15	Joint torique	NBR (ou EPDM ou FKM)
2	Siège	Inox 1.4404 - 316L	16	Tige du piston	Inox 1.4404 - 316L
3	Support de joint	Inox 1.4404 - 316L	17	Ecrou (x2)	Inox A2-70
4	Rondelle	Acier zingué 8.8	18	Joint torique(x2)	NBR (ou EPDM ou FKM)
		Inox A2-70	21	Joint plat	PTFE
5	Boulon	Acier zingué 8.8	22	Joint plat	Graphite (option PTFE)
		Inox A2-70	26	Joint torique(x2)	NBR (ou EPDM ou FKM)
6	Piston	Inox 1.4404 - 316L	27	Guide-tige	Inox 1.4404 - 316L
7	Joint	NBR (ou EPDM ou FKM)	28	Joint	NBR (ou EPDM ou FKM)
8	Joint torique	NBR (ou EPDM ou FKM)	29	Vis	Inox A2-70
9	Enveloppe ressort	Inox CF3M-316L	31	Support de joint	1.4404 - 316L
10	Ressort	Acier peint epoxy			
11	Coupelle	Acier zingué 1.1191			
12	Palier	PTFE+GR			
				Pièces détachées recommandées	

Dimensions, poids et Kv

DN	15	20	25	32	40	50	65	80	100
Kv (m³/h)	3.5	5	9	13.5	22	32	57	82	115
Cv (gpm)	4	5.8	10.4	15.6	25	37	66	95	134
A DIN (mm)	130	150	160	180	200	230	290	310	350
A ANSI150 (mm) (inches)	○	○	184 7,25”	-	222 8,75”	254 10”	276 10,9”	298.5 11,75”	352.5 13,88”
A ANSI300 (mm) (inches)	○	○	197 7,76”	-	235 9,25”	267 10,51”	292 11,5”	317.5 12,50”	-
B Taraudé BSP / NPT	½”	¾”	1”	1.25”	1.5”	2”	-	-	-
L (mm)	240	240	250	250	300	300	415	430	490
Poids (kg.)	10	10	12	13	16	18	30	45	60
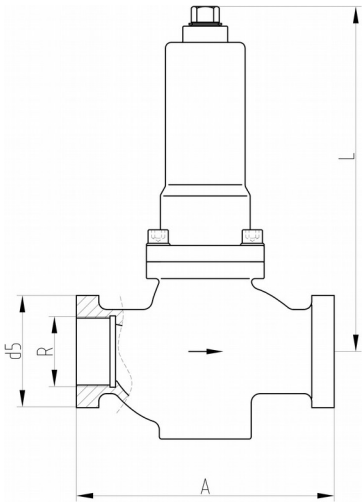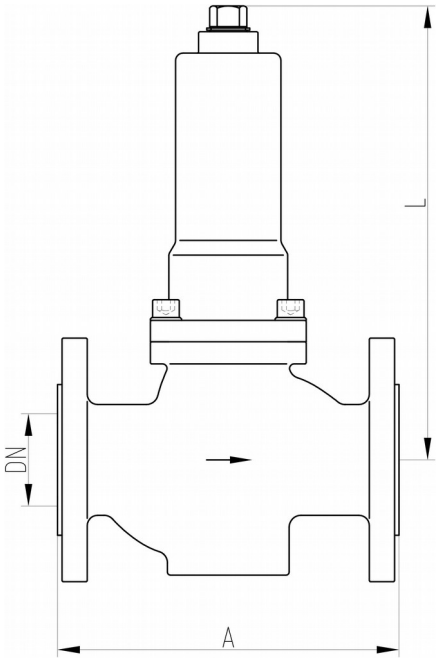
○ Sur demande