HELYON
5 Chemin du Jubin 69570 DARDIL
Tél. +33 (0)4 72 52 16 70 - Fax +33 (0)4 72 5
www.helyon.com / E-mail : contact@helyon.

R3123

Détendeur en Inox AISI 316L,
Pour air comprimé, gaz et liquide

Caractéristiques

Détendeur pour les pressions d'entrées Jusqu'à 50bar eff, (725 psi)

Raccordements :

G 1 1/4-F;
G 1-F;
1 1/4"NPT-F;
1”NPT-F

Raccordements avec brides EN ou ASME disponibles sur demande.

Jusqu'à 15 bar (218 psi), la pression de sorBe est contrôlée par une membrane en Caoutchouc ; pressions supérieures contrôlées par piston.
Le clapet principal est équilibré.

Disponible en version ATEX
Marquage CE Ex II2GDcIICX.
Pour uBlisaBon en zone explosive : 1, 21, 2, 22 (non applicable dans les mines et zone 0).

Ce matériel est conforme à la direcBve 2014/68/EU (PED).

CARACTERISTIQUES

Poids pour le modèle avec membrane : ~10,2 Kg (~ 22,5 lb)

Poids pour le modèle avec piston : ~10,6 Kg (~ 23,4 lb)

Température de foncBonnement : -20°C ÷ +80°C (-4 ÷ + 176° F)

Classe d'étanchéité du clapet principal : VI (étanche aux bulles)

Coefficient de débit : Kv= 6 Nm^3/h (Cv = 7 US gal/min)

Degré de protecBon : IP25
Orifices pour manomètres : ¼" Pas du gaz (BSP) ou NPT sur les deux cotés

MATERIAUX

Corps et chapeau : Inox AISI 316L

Pièces internes : Inox AISI 316L

Ressort du clapet principal : Inox AISI 302

Membrane : NBR + PTFE

Piston : Inox AISI 316L

Ressort de réglage : C85 Plaqué Nickel NiP/Fr 15µm, pas en contact avec le fluide

Joints toriques : FPM ou EPDM suivant le fluide (autres maBères sur demande)

ACCESSOIRES

Version pilotée, pression de réglage contrôlée par une pression pilote
Kit équerre murale: P36107030304
FoncBon de relâchement de la surpression (seulement pour l'air comprimé)
Manomètre pour pression de sorBe

PIECES DETACHEES :

Manomètre
Kit complet : filtre, valve principale complète, joints toriques, membrane assemblée

HELYON - 5 Chemin du Jubin 69570 DARDILLY - Tél. +33 (0)4 72 52 16 70 - Fax +33 (0)4 72 52 16 71
www.helyon.com / E-mail : contact@helyon.com

Courbes des débits

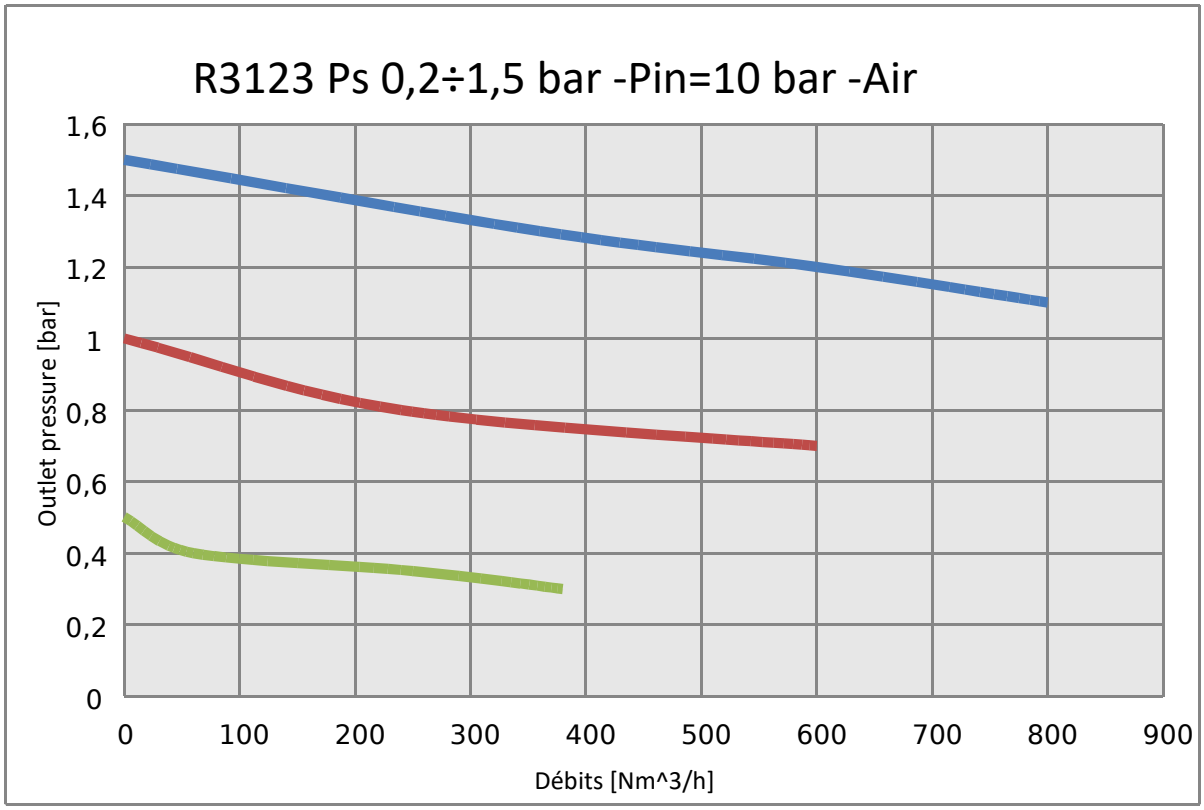

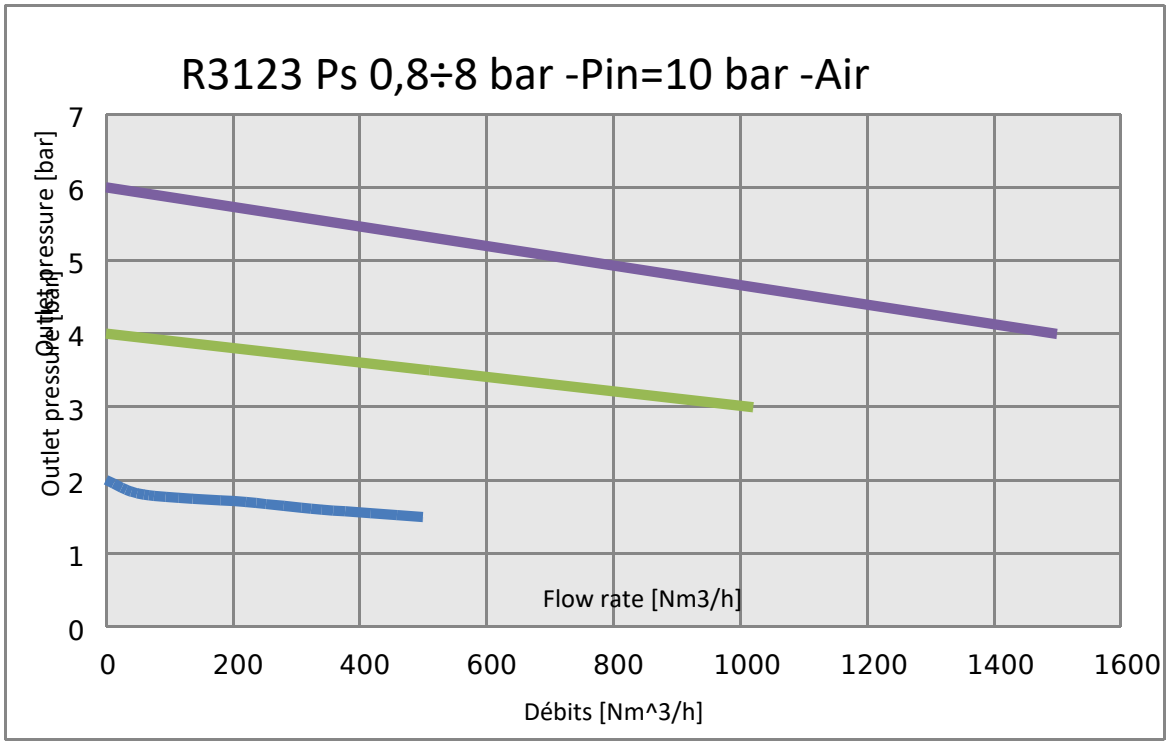

HELYON - 5 Chemin du Jubin 69570 DARDILLY - Tél. +33 (0)4 72 52 16 70 - Fax +33 (0)4 72 52 16 71
www.helyon.com / E-mail : contact@helyon.com

Détendeur pour moyenne pression, en Inox
pour air comprimé,gaz techniques et liquides non corrosifs

Corps usiné, sans manomètre

TYPE	Pe Bar	Ps Bar	Entrée	Sor e	Connexion manomètre	Fluide
				**	**	R3123
R3123 A	15	0,2 – 1,5	G 1-F G 1-1/4-F 1'' NPT-F 1''1/4NPT-F	G 1-F G 1-1/4-F 1'' NPT-F 1''1/4NPT-F	G 1/4-F G 1/4-F ¼''NPT-F ¼''NPT-F	NH3
	50	0,2 – 1,5				O2 Liquid * Air – relieving
R3123 B	15	0,3 – 3	G 1-F G 1-1/4-F 1'' NPT-F 1''1/4NPT-F	G 1-F G 1-1/4-F 1'' NPT-F 1''1/4NPT-F	G 1/4-F G 1/4-F ¼''NPT-F ¼''NPT-F	NH3
	50	0,3 – 3				O2 Liquid * Air – relieving
R3123 C	50	0,8 – 8	G 1-F G 1-1/4-F 1'' NPT-F 1''1/4NPT-F	G 1-F G 1-1/4-F 1'' NPT-F 1''1/4NPT-F	G 1/4-F G 1/4-F ¼''NPT-F ¼''NPT-F	O2 Liquid * Air – relieving
R3123 E	50	1,5 – 15	G 1-F G 1-1/4-F 1'' NPT-F 1''1/4NPT-F	G 1-F G 1-1/4-F 1'' NPT-F 1''1/4NPT-F	G 1/4-F G 1/4-F ¼''NPT-F ¼''NPT-F	O2 Liquid * Air – relieving
R3123 F	50	3 – 30	G 1-F G 1-1/4-F 1'' NPT-F 1''1/4NPT-F	G 1-F G 1-1/4-F 1'' NPT-F 1''1/4NPT-F	G 1/4-F G 1/4-F ¼''NPT-F ¼''NPT-F	O2 Liquid * Air – relieving
R3123 G	50	5 – 50	G 1-F G 1-1/4-F 1'' NPT-F 1''1/4NPT-F	G 1-F G 1-1/4-F 1'' NPT-F 1''1/4NPT-F	G 1/4-F G 1/4-F ¼''NPT-F ¼''NPT-F	O2 Liquid * Air – relieving

* Air – N2 – He – Ar – H2– C3H8 – CH4 – CO2 – N2O
** G : Pas du gaz / BSP

RACCORDEMENT DIFFERENT DU STANDARD

Raccordements avec brides
Connexion d'entrée/sorBe G3/4-F
Connexion d'entrée/sorBe ¾'' NPT

PARAMETRES DIFFERENTS DU STANDARD

Pré-réglage de la pression de sorBe
Pression de sorBe fixe, blocage vis/écrou
Joint torique suivant FDA
Joint torique – EPDM
Échappement sur chapeau
Marquage non standard
Relieving version
Version ATEX
Plage de température spéciale
Dégraissage pour O2
Manomètre de sorBe

ACCESSOIRES

Équerre P36107030304

HELYON - 5 Chemin du Jubin 69570 DARDILLY - Tél. +33 (0)4 72 52 16 70 - Fax +33 (0)4 72 52 16 71
www.helyon.com / E-mail : contact@helyon.com

Dessin technique (toutes les dimensions en mm)

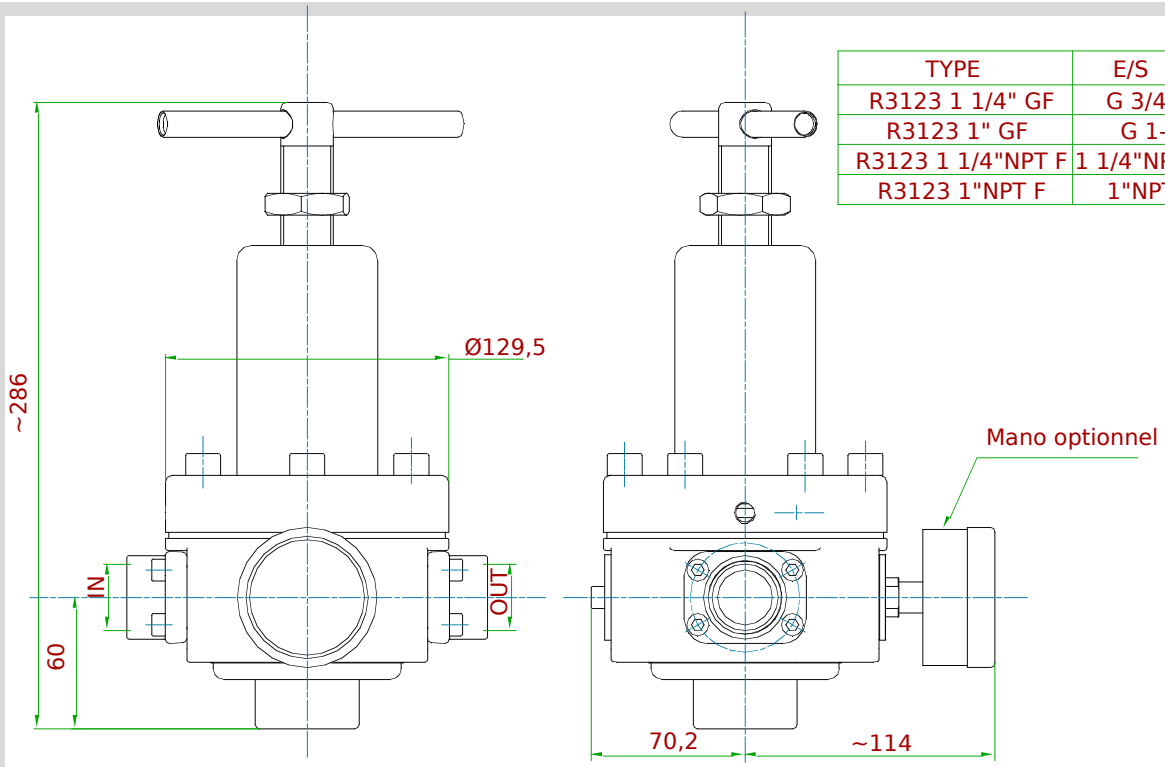

TYPE	E/S	Port Mano
R3123 1 1/4" GF	G 3/4-F	G 1/4
R3123 1" GF	G 1-F	G 1/4
R3123 1 1/4"NPT F	1 1/4"NPT-F	1/4"NPT
R3123 1"NPT F	1"NPT-F	1/4"NPT

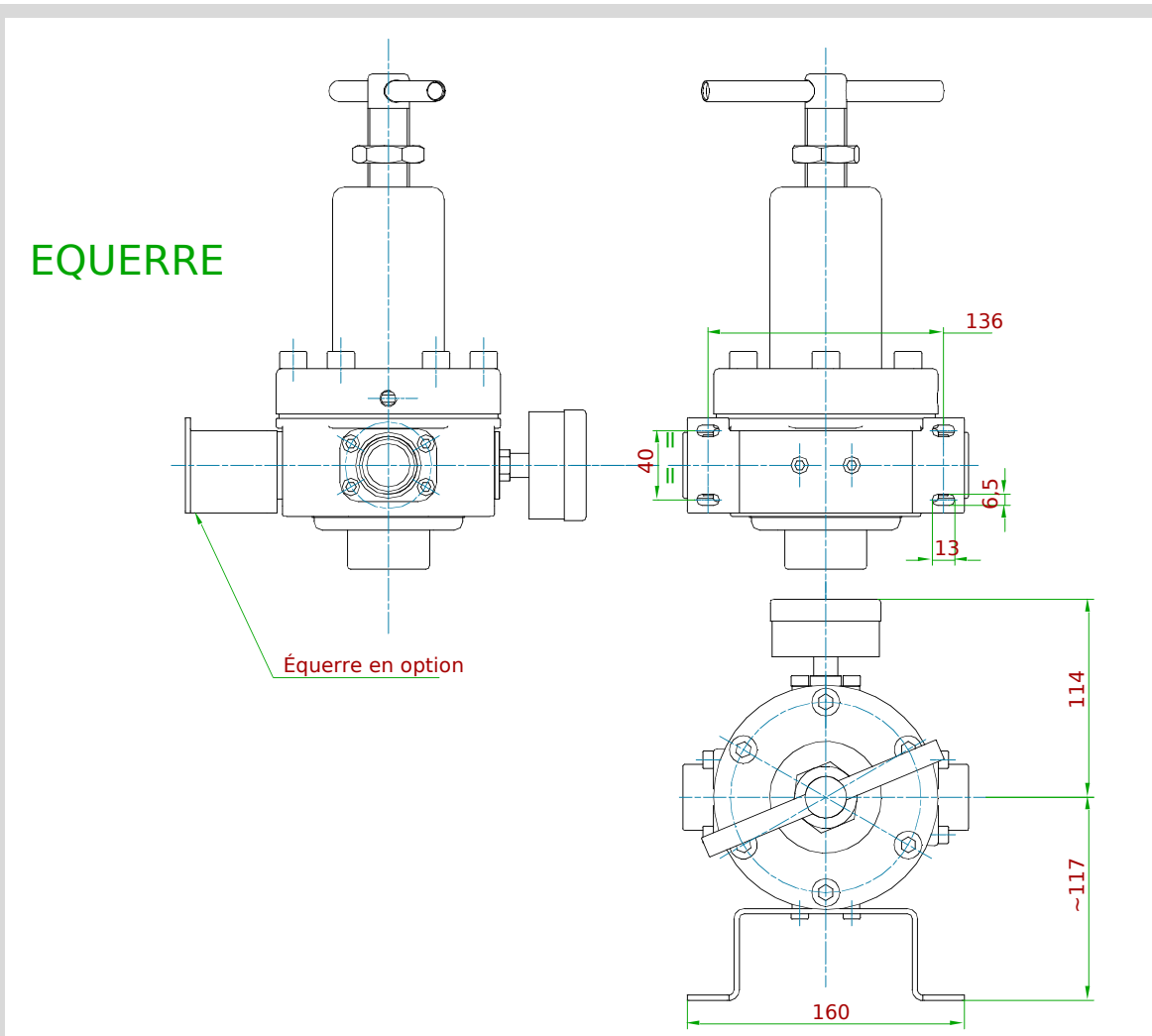

HELYON - 5 Chemin du Jubin 69570 DARDILLY - Tél. +33 (0)4 72 52 16 70 - Fax +33 (0)4 72 52 16 71
www.helyon.com / E-mail : contact@helyon.com